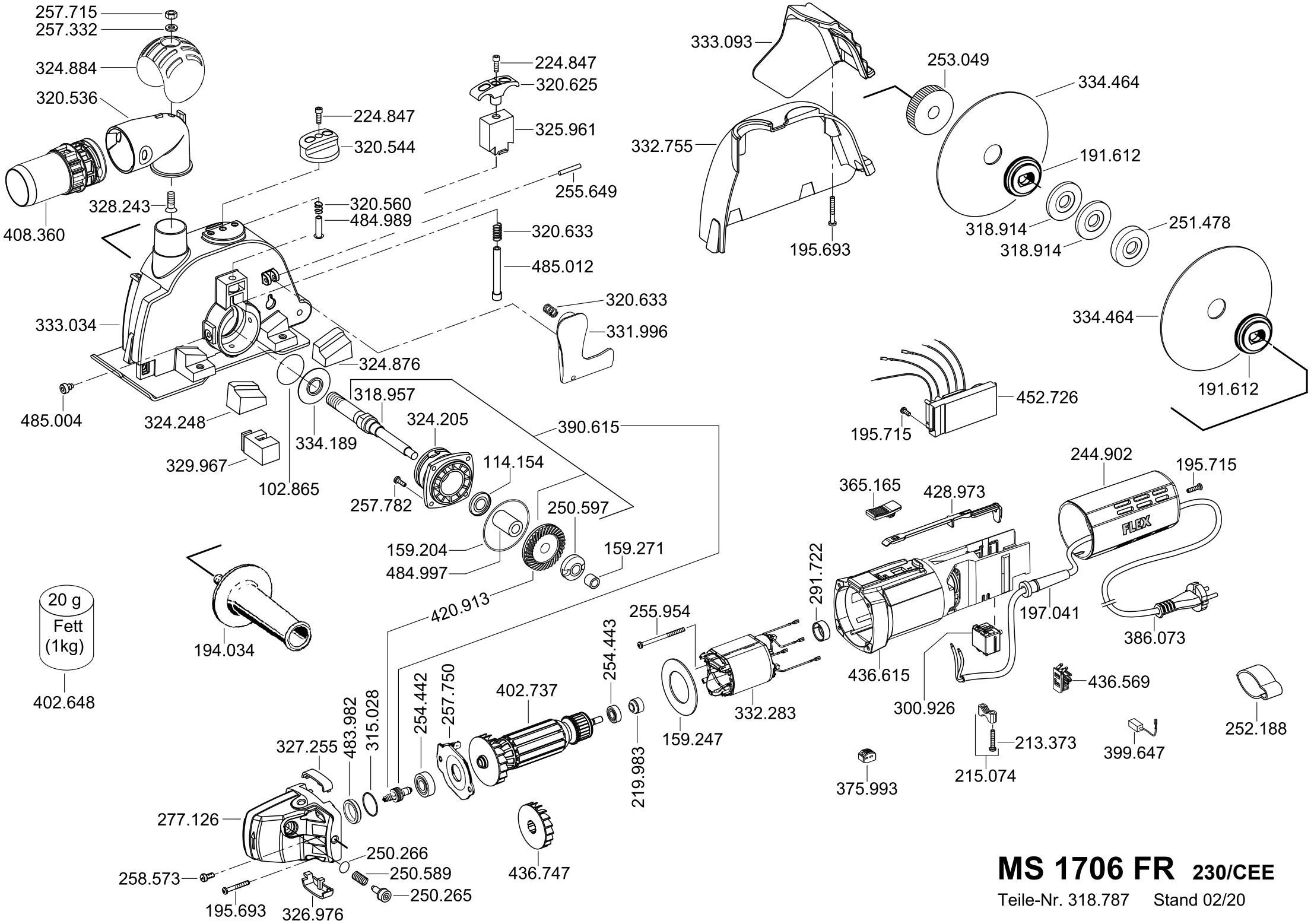

MS 1706 FR 230/CEE

Teile-Nr. 318.787 Stand 02/20